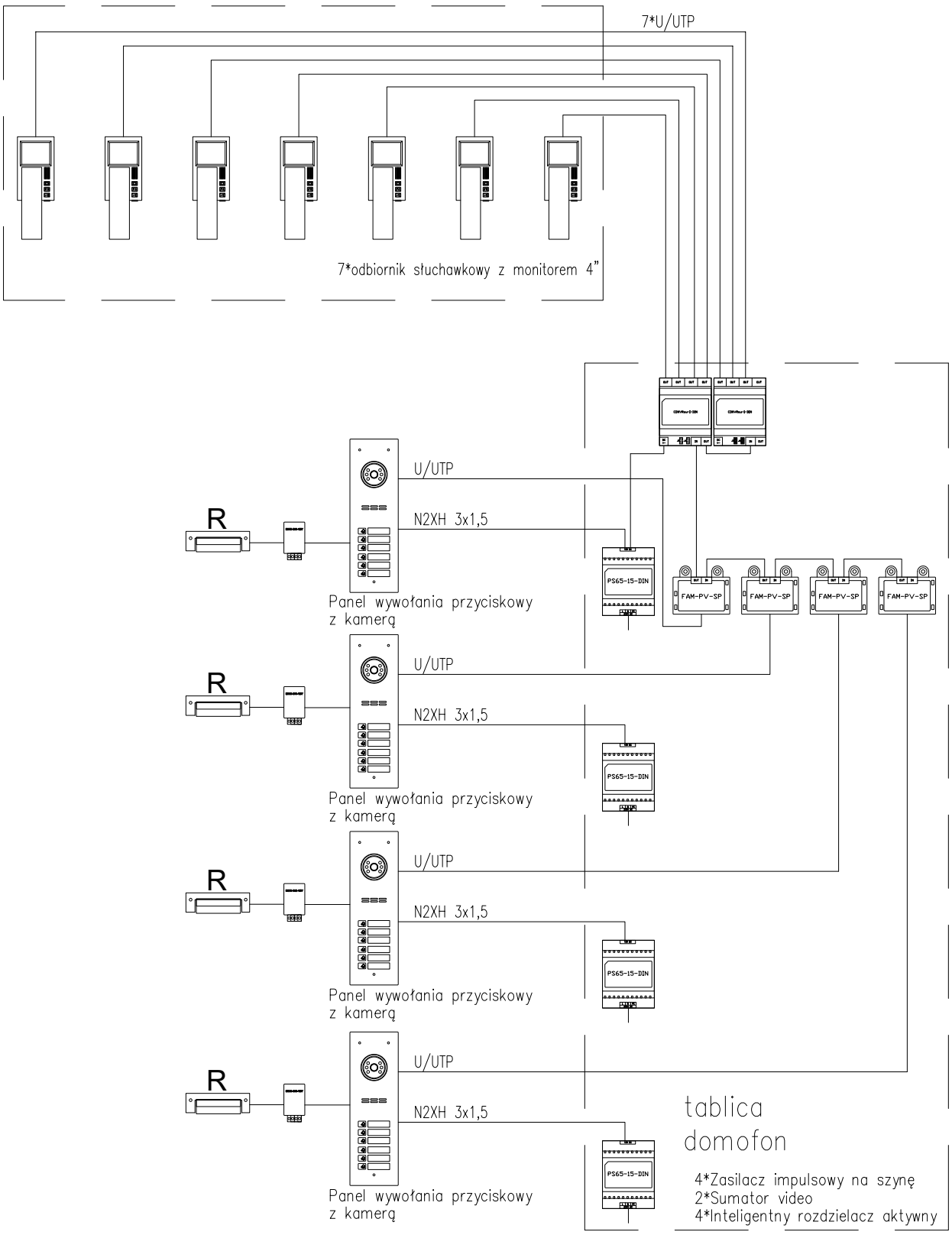

GBD ARCHITEKTURA
GRZYBUD Paweł Grzybek
ul. Tysiąclecia 10F/120, 97-500 Radomsko
ul. Aleja Wyzwolenia 9/31, 42-224 Częstochowa
tel. 508 521 423, biuro@gbda.pl, www.gbda.pl, NIP: 7722256818

Inwestor:	Miasto Łuków	Skala: - -
Adres:	ul. Piłsudskiego 17, 21-400 Łuków	
Przedmiot inwestycji:	Poprawa efektywności energetycznej budynków publicznych na terenie MOF Łukowa – Kompleksowa modernizacja energetyczna budynku Przedszkola Miejskiego Nr 2 w Łukowie wraz z jego rozbudową i przebudową	Data: 07.2024
Lokalizacja inwestycji:	dz. nr ewid. 8453/6, obręb 0003 Łuków, ul. Piłsudskiego 18, 21-400 Łuków	Nr rysunku: E16
Nazwa rysunku:	SCHEMAT IDEOWY INSTALACJI DOMOFONOWEJ	
Faza:	Projekt wykonawczny	
INSTALACJE ELEKTRYCZNE		
Projektant:	mgr inż. Szymon Szmidt SLK/5430/PWOE/14	
Sprawdzający:	inż. Tadeusz Szmidt FT-83861/105/1552/82	